6720803621
(2012/10) DB

EHP 6 - 11 LW/M-S

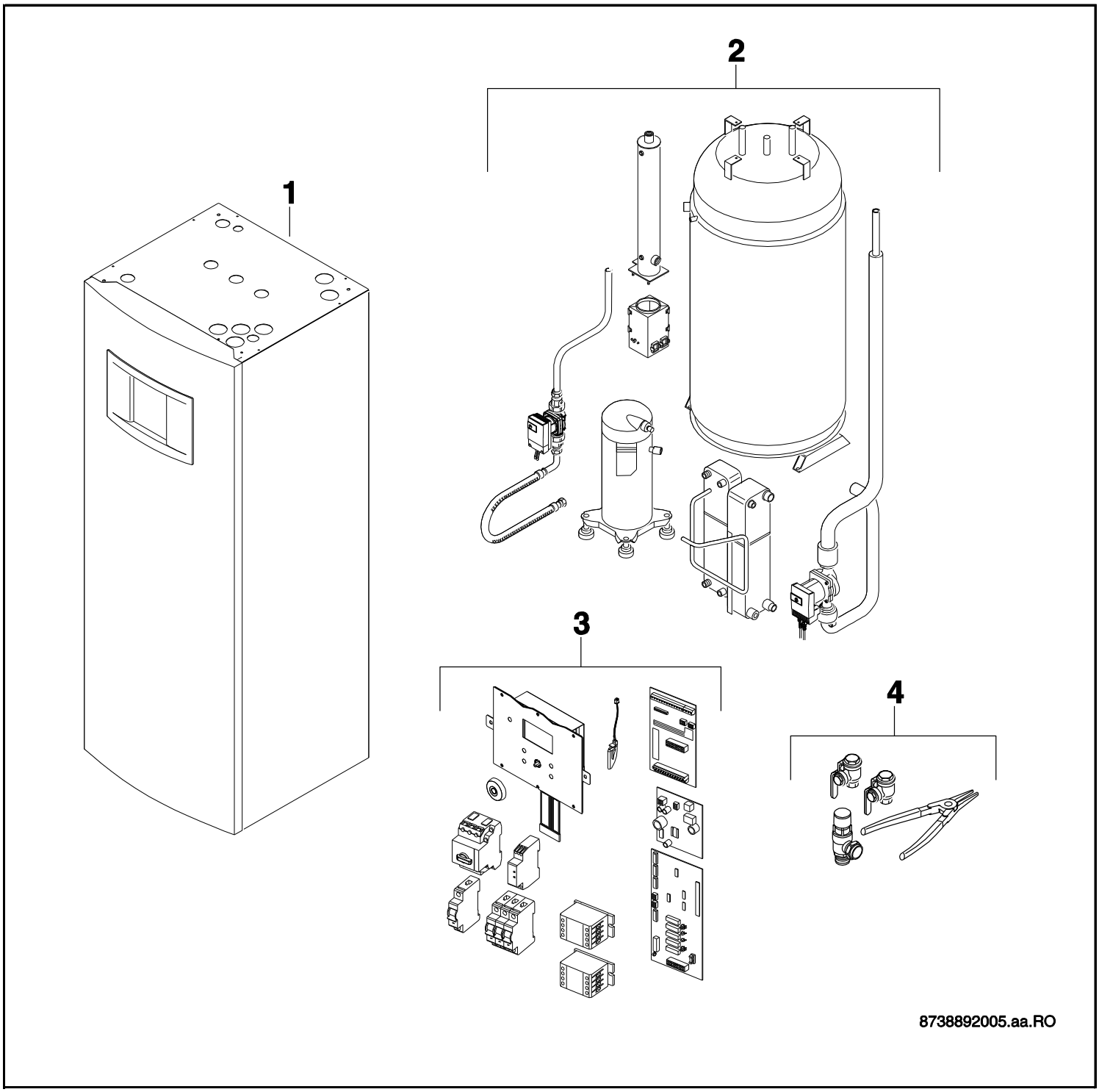

[de] Wichtige Hinweise zur Installation/Montage

Die Installation/Montage muss durch eine für die Arbeiten zugelassene Fachkraft unter Beachtung der geltenden Vorschriften erfolgen.

[en] Important notes on installation/assembly

The installation/assembly must be carried out by a professional who is authorised to do the work, and with due regard to the relevant regulations.

[fr] Instructions importantes pour l'installation/le montage

L'installation/le montage doit être effectué(e) par un spécialiste qualifié pour les opérations concernées et dans le respect des prescriptions applicables.

[bg] Важни указания във връзка с инсталацията/монтажа

Инсталацията/монтажът трябва да се извършва от лицензиран за работите специалист в съответствие с приложимите разпоредби.

[cs] Důležité pokyny k instalaci/montáži

Instalaci/montáž musí při dodržení platných předpisů provést odborný pracovník s příslušným oprávněním pro tyto práce.

[da] Vigtige anvisninger til installationen/monteringen

Installationen/monteringen skal foretages af en godkendt installatør under overholdelse af de gældende forskrifter.

[el] Σημαντικές υποδείξεις για την εγκατάσταση/συναρμολόγηση

Η εγκατάσταση/συναρμολόγηση πρέπει να πραγματοποιείται από εξουσιοδοτημένο για τις εργασίες αυτές τεχνικό προσωπικό, το οποίο θα πρέπει να φροντίζει ώστε να τηρούνται οι ισχύουσες διατάξεις.

[es] Indicaciones importantes para instalación/montaje

La instalación/el montaje lo debe realizar personal especializado autorizado para los trabajos, respetando las prescripciones vigentes.

[et] Olulised juhised paigaldamiseks/montaažiks

Paigaldamist/montaaži tohib läbi viia selleks volitusi omav spetsialist, arvestades kehtivaid nõudeid.

[fl] Belangrijke aanwijzingen betreffende de installatie/montage

De installatie/montage moet worden uitgevoerd door een voor de werkzaamheden geautoriseerde installateur. Hij moet rekening houden met de geldende voorschriften.

[fi] Tärkeitä asennus- ja kokoonpano-ohjeita

Näihin töihin hyväksytyn ammattiasentajan pitää suorittaa asennus- ja kokoonpanotyöt voimassa olevien määräysten mukaisesti.

[hu] Fontos tudnivalók az installáláshoz/szereléshez

Az installálást/szerelést egy, a munkákra felhatalmazott szakembernek kell végeznie, az érvényes előírások figyelembevételével.

[it] Avvertenze importanti per l'installazione/il montaggio

L'installazione/il montaggio deve aver luogo ad opera di una ditta specializzata ed autorizzata in osservanza delle disposizioni vigenti.

[he] მნიშვნელოვანი მითითებები ინსტალაციისთვის/მონტაჟისათვის

ინსტალაცია/მონტაჟი უნდა განხორციელდეს სამუშაოებისთვის დაშვებული კვალიფიციური პერსონალის მიერ, მოქმედი განაწესის დაცვით.

[lt] Svarbios instaliavimo ir (arba) montavimo nuorodos

Instaliuoti ir montuoti, laikantis galiojančių taisyklių, leidžiama kvalifikuotiems specialistams, kurie buvo įgalioti šiems darbams atlikti.

[lv] Svarīgi norādījumi par iekārtas uzstādīšanu / montāžu

Iekārtas uzstādīšanu/montāžu ir jāveic specializētam sertificētam speciālistam, ievērojot spēkā esošos noteikumus.

[nl] Belangrijke aanwijzingen betreffende de installatie/montag

De installatie/montage moet worden uitgevoerd door een voor de werkzaamheden geautoriseerde installateur rekening houdend met de geldende voorschriften.

[no] Viktig informasjon om installasjon/montering

Installasjonen/monteringen skal gjennomføres av autoriserte installatører, og gjeldende forskrifter skal følges.

[pl] Ważne wskazówki dotyczące instalacji/montażu

Zainstalowanie/montaż muszą być wykonane przez uprawnionego do tego rodzaju prac specjalistę przy zachowaniu obowiązujących przepisów.

[pt] Indicações importantes relativas à instalação/montagem

A instalação/montagem deve ser efectuada por um técnico especializado com qualificações para estes trabalhos, tendo em atenção os regulamentos em vigor.

[ro] Indicații importante privind instalarea/montajul

Instalarea/montajul trebuie realizate de către un specialist autorizat pentru lucrările respective, respectându-se prescripţiile valabile.

[ru] Важные указания по подключению/монтажу

Подключение/монтаж должны выполнять специалисты, имеющие допуск к выполнению таких работ, при соблюдении действующих норм и правил.

[sk] Dôležité pokyny týkajúce sa inštalácie/montáže

Inštaláciu/montáž musí realizovať odborník s oprávnením na výkon týchto prác, pričom musí dodržovať platné predpisy.

[sl] Pomembni napotki za namestitev/montažo

Namestitev/montažo mora izvesti strokovnjak, pristojen za tovrstna dela, ob upošte vanju veljavnih predpisov.

[sr] Važna uputstva za ugradnju i montažu

Ugradnju i montažu moraju da obave samo stručna lica ovlašćena za izvođenje takvih radova koja će poštovati važeće propise.

[sv] Viktiga anvisningar för installation/montering

Installationen/monteringen måste utföras av en behörig och fackkunnig person enligt gällande föreskrifter.

[tr] Kurulum/Montaj ile ilgili önemli uyarılar

Kurulum/Montaj çalışmaları sadece yetkili bayiler tarafından aşağıda belirtilen talimatlar dikkate alınarak yapılmalıdır.

[uk] Важливі вказівки щодо установки/монтажу

Установку/монтаж мають здійснювати фахівці, що мають дозвіл на проведення цих робіт, із дотримання чинних приписів.

[zh] 安装方面的重要提示

必须由受到许可承担该项工作的专业人员遵照相关法规进行安装。

[ar] ملاحظات هامة للتركيب/التجميع

يجب أن يتم التركيب/التجميع من قبل متخصص مصرح له بالعمل، مع مراعاة اللوائح السارية.

[fa] تذکرات مهم درباره نصب/مونتاژ

نصب/مونتاژ باید توسط فردی حرفه ای که مجاز به انجام این کار است، و همچنین با توجه کامل به مقررات مربوطه انجام شود.

[he] הנחיות חשובות להתקנה / הרכבה

ההתקנה / ההרכבה חייבת להתבצע על ידי גורם מקצועי שהוסמך לכך, תוך הקפדה על מילוי כל התקנות הרלוונטיות.

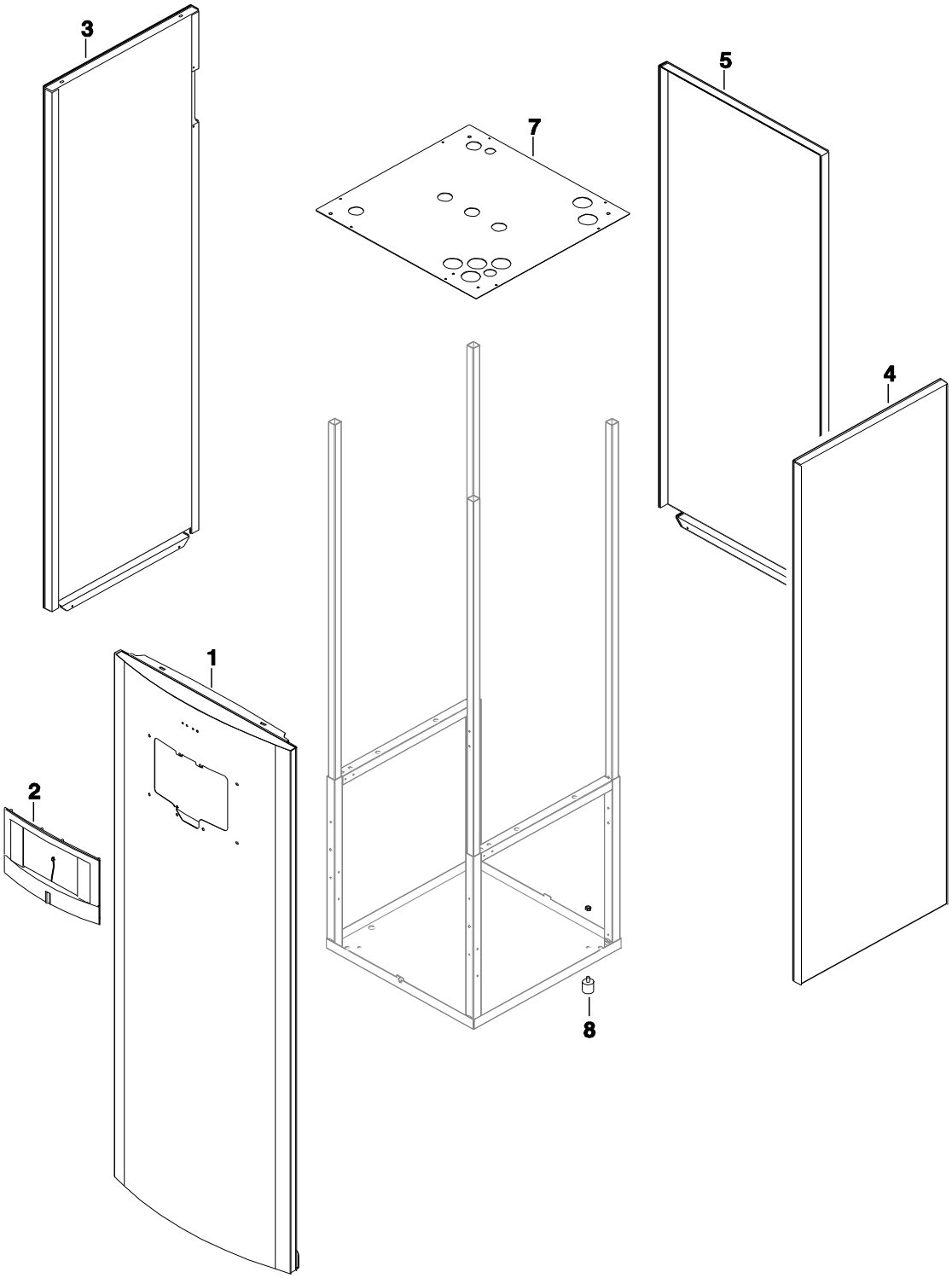

Pièces de tôle

EHP 6 - 11 LW/M-S

1

Pos	Dénomination	Numero de commande	PG	EHP 6 LW/M-S	EHP 7 LW/M-S	EHP 9 LW/M-S	EHP 11LW/M-S													Remarques
1	panneau avant	8 718 310 875 0	53	■	■	■	■													
2	Couvercle	8 718 311 681 0	32	■	■	■	■													
3	Côté gauche	8 748 510 011 0	54	■	■	■	■													
4	COTE LATERAL DROIT WPS 110 T	8 718 007 455 0	52	■	■	■	■													
5	Habil ar WPS T	8 748 510 031 0	54	■	■	■	■													
7	Couvercle	8 718 312 193 0	33	■	■	■	■													
8	PIED M10x35	8 748 510 085 0	14	■	■	■	■													

EHP 6 - 11 LW/M-S

Pièces de tôle

1

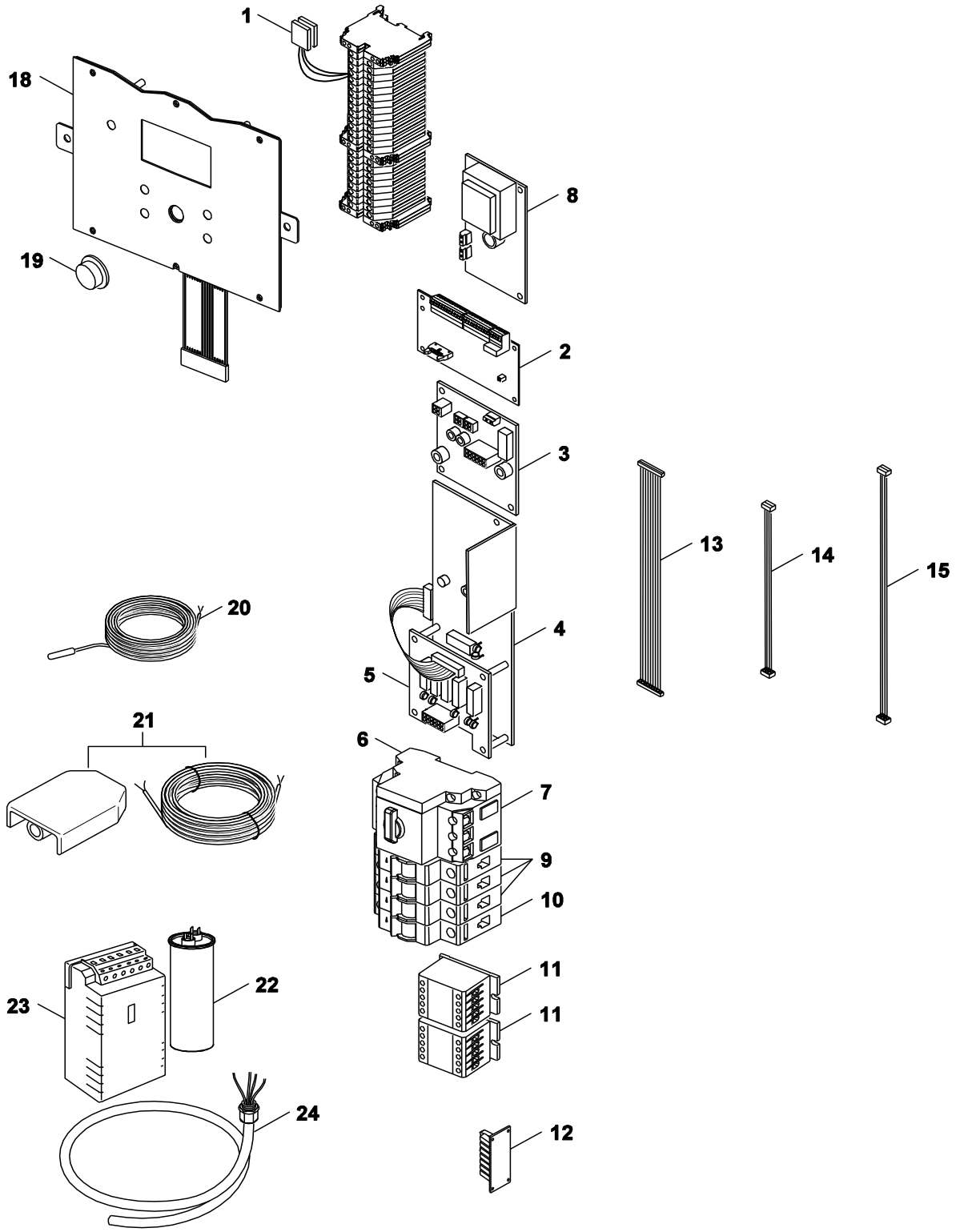

tableau de commande

EHP 6 - 11 LW/M-S

2

Pos	Dénomination	Numero de commande	PG	EHP 6 LW/M-S	EHP 7 LW/M-S	EHP 9 LW/M-S	EHP 11LW/M-S													Remarques
1	filtre d'anti-parasitage C.G. RSB	8 738 203 397	36	■	■	■	■													
2	circuit imprimé PEL	8 718 580 270 0	44	■	■	■	■													
3	Circuit imprimé	8 718 311 386 0	44	■	■	■	■													
4	Circuit imprimé BAS	8 738 200 159 0	52	■	■	■	■													
5	CIRCUIT IMPRIME PGB	8 718 310 787 0	38	■	■	■	■													
6	Relais compresseur WPS 75-90c	8 717 201 047 0	35	■	■	■	■													
7	DISJONCT. THERM. 16A WPS60-140-170c/6	8 744 503 024 0	51	■																
7	Disjoncteur thermique 20a WPS 75c /t	8 748 510 203 0	44		■															
7	Disjoncteur thermique 25 WPS 90t	8 748 510 204 0	46			■	■													
8	Anode	8 718 310 862 0	46	■	■	■	■													
9	fusible PLS6-C25/3	8 738 203 282	43	■	■	■	■													
10	fusible PLS6-C6/2-MW	8 738 203 281	44	■	■	■	■													
11	RELAIS 9A	8 717 201 048 0	35	■	■	■	■													
12	CIRCUIT IMPRIME PIL	8 718 310 790 0	27	■	■	■	■													
13	câble 16-16 510mm	8 718 310 873 0	18	■	■	■	■													
14	CABLE BUS LONG 275 MM POUR WPL	8 718 310 051 0	16	■	■	■	■													
15	câble 10-10 1000mm plat	8 718 310 874 0	18	■	■	■	■													
18	tableau de commande	8 738 202 969	53	■	■	■	■													
19	interrupteur rotatif	8 733 700 824 0	19	■	■	■	■													
20	SONDE GT1	8 714 500 120 0	37	■	■	■	■													
21	Sonde de température extérieure	8 718 311 459 0	37	■	■	■	■													
22	CONDENSATEUR WPL	8 716 113 339 0	38				■													
22	CONDENSATEUR WPL 40 µf	8 748 510 211 0	30	■																
22	Condensateur 45 µf	8 748 510 212 0	30		■															
22	CONDENSATEUR WPL 50 µf	8 748 510 213 0	30			■														
23	limiteur de circuit	8 738 203 280	53	■	■	■	■													
24	faisceau de câbles limiteur de circuit	8 738 203 279	48	■	■	■	■													

EHP 6 - 11 LW/M-S

tableau de commande

2

Liste des pièces de rechange

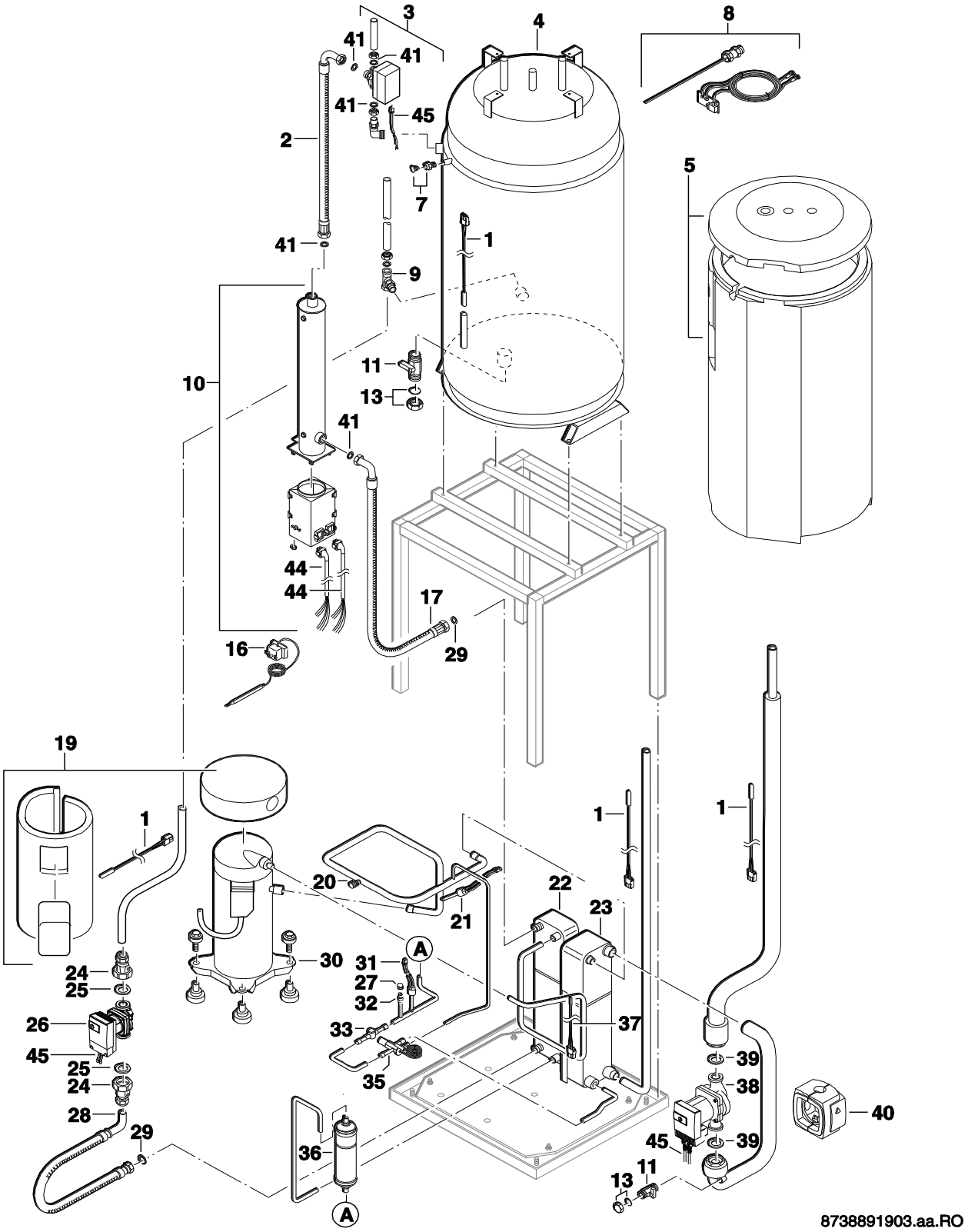

Echangeur thermique

EHP 6 - 11 LW/M-S

3

Pos	Dénomination	Numero de commande	PG	EHP 6 LW/M-S	EHP 7 LW/M-S	EHP 9 LW/M-S	EHP 11LW/M-S													Remarques
1	SONDE NTC 1700MM MOLEX	8 738 200 397 0	24	■	■	■	■													
2	Tube flexible de raccordement sanitaire	8 718 311 153 0	34	■	■	■	■													
3	3-voies vanne	8 718 311 190 0	48	■	■	■	■													
4	Ballon	8 718 310 247 0	92	■	■	■	■													
5	Isolation	8 718 310 462 0	41	■	■	■	■													
7	purgeur	8 717 405 279 0	26	■	■	■	■													
8	Anode	8 718 310 862 0	46	■	■	■	■													
9	RACCORD EN T 22XR20X9.5	8 718 310 692 0	28	■	■	■	■													
10	chauffage électrique 3+6 kW	8 738 200 374 0	52	■	■	■	■													
11	Robinet de remplissage 1/2"	8 717 405 249 0	32	■	■	■	■													
13	Couvercle	8 718 005 817 0	16	■	■	■	■													
16	Thermostat de secu	8 717 206 212 0	42	■	■	■	■													
17	Tube flexible de raccordement sanitaire	8 718 311 154 0	32	■	■	■														
17	tuyau 390 mm	8 718 311 232 0	31				■													
19	Isolation	8 712 303 580 0	56	■	■	■	■													
20	VALVE DE REMPLISSAGE DE FLUIDE	8 717 405 247 0	23	■	■	■	■													
21	Pressostat hp Logatherm WPS 31bar	8 717 406 103 0	44	■	■	■	■													
22	Condenseur WPS 110 t	8 718 310 558 0	70				■													
22	Condensateur 6&7	8 718 310 672 0	63	■	■															
22	Echangeur de chaleur	8 718 310 675 0	64			■														
23	Vaporiseur	8 718 310 556 0	64				■													
23	Vaporiseur 6&7	8 718 310 670 0	63	■	■															
23	Vaporiseur 9	8 718 310 673 0	65			■														
24	ROBINET DE REMPLISSAGE 22 MM	8 717 405 250 0	34	■	■	■	■													
25	JOINT POUR WPS (10x) 44x32x3	8 711 004 358 0	26	■	■	■	■													
26	circulateur 25 1-7 130	8 718 311 906 0	60	■	■	■	■													
27	CAPUCHON VALVE REMPLISSAGE	8 718 310 721 0	13	■	■	■	■													
28	Tube flexible de raccordement sanitaire	8 710 735 229 0	40	■	■	■	■													
29	JOINT VASE EXPANS AWM 3/4" 24X15X2(10x)	8 711 004 361 0	24	■	■	■	■													
30	COMPRESSEUR WPS 75 COMPRESSEUR N°42	8 738 200 051 0	83	■																
30	Compresseur AEH-42	8 738 200 052 0	79		■															
30	WPS 90 WPL9 COMPRESSEUR N°52	8 738 200 053 0	81			■														
30	COMPRESSEUR WPL11 AEH-60	8 738 200 054 0	85				■													
31	SONDE DE PRESSION 31BAR WPS	8 718 310 242 0	37	■	■	■	■													
32	VALVE DE REMPLISSAGE DE FLUIDE	8 717 405 246 0	26	■	■	■	■													
33	Voyant liquide flam WPS c/t 3/8	8 715 600 028 0	41	■	■	■	■													
35	DETENDEUR LOGATHERM WPL 11	8 718 310 077 0	48				■													
35	Detendeur Logatherm WPL6-9WPS60-75-90t/c	8 748 510 207 0	52	■	■	■														
36	DESHYDRATEUR WPS	8 710 507 036 0	43	■	■	■	■													
37	SONDE TRE GT6 GAZ LOGATHERM WPL	8 718 310 727 0	22	■	■	■	■													
38	circulateur 25 1-11 180	8 718 311 908 0	67			■														
38	circulateur 30 1-12 180	8 738 200 289 0	75				■													
38	circulateur 25 1-7 180	8 738 200 290 0	59	■	■															
39	SEAL 55X42X3 (10x)	8 711 004 359 0	26	■	■	■	■													
40	Isolation	8 718 311 919 0	22	■	■															
40	Isolation	8 718 311 920 0	25			■														
40	Isolation	8 718 311 921 0	27				■													
41	JOINT POMPES AWM 1" 30 X21 X2 (10x)	8 711 004 362 0	26	■	■	■	■													
44	faisceau de câbles	8 738 203 275	41	■	■	■	■													
45	faisceau de câbles 6-11	8 738 203 273	53	■	■	■	■													

EHP 6 - 11 LW/M-S

Echangeur thermique

3

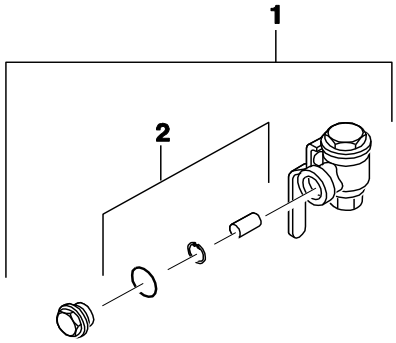

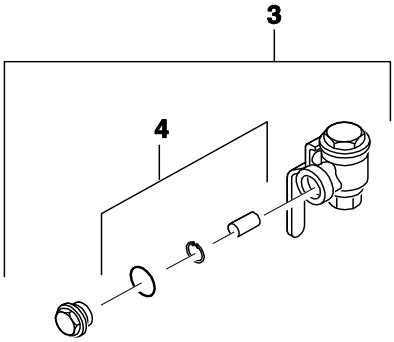

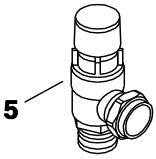

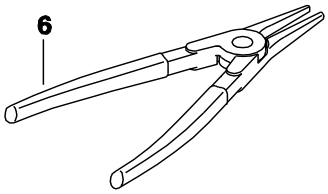

8738891977.aa.RO

Pos	Dénomination	Numero de commande	PG	EHP 6 LW/M-S	EHP 7 LW/M-S	EHP 9 LW/M-S	EHP 11LW/M-S													Remarques
1	Filtre 3/4	8 710 507 033 0	46	■	■	■	■													
2	Filtre DN 20	8 710 507 037 0	35	■	■	■	■													
3	Filtre DN25	8 710 507 034 0	48	■	■	■	■													
4	FILTRE DN 25	8 710 507 038 0	36	■	■	■	■													
5	SOUPAPE DE SECURITE WPS22 WPS33	8 748 510 070 0	35	■	■	■	■													
6	PINCE A CIRCLIPS	8 716 112 286 0	23	■	■	■	■													

EHP 6 - 11 LW/M-S

Accessoire EHP 6 - 11 LW/M-S

4

Types de chaudieres

Chaudiere	Numero de commande	Pay	Remarques
Bosch Compress 5000 EHP 6 LW/M	8 738 203 056	France	
Bosch Compress 5000 EHP 7 LW/M	8 738 203 057	France	
Bosch Compress 5000 EHP 9 LW/M	8 738 203 058	France	
Bosch Compress 5000 EHP 11LW/M	8 738 203 059	France	

Bosch Thermotechnik GmbH
Sophienstraße 30-32
D-35576 Wetzlar
www.bosch-thermotechnology.com